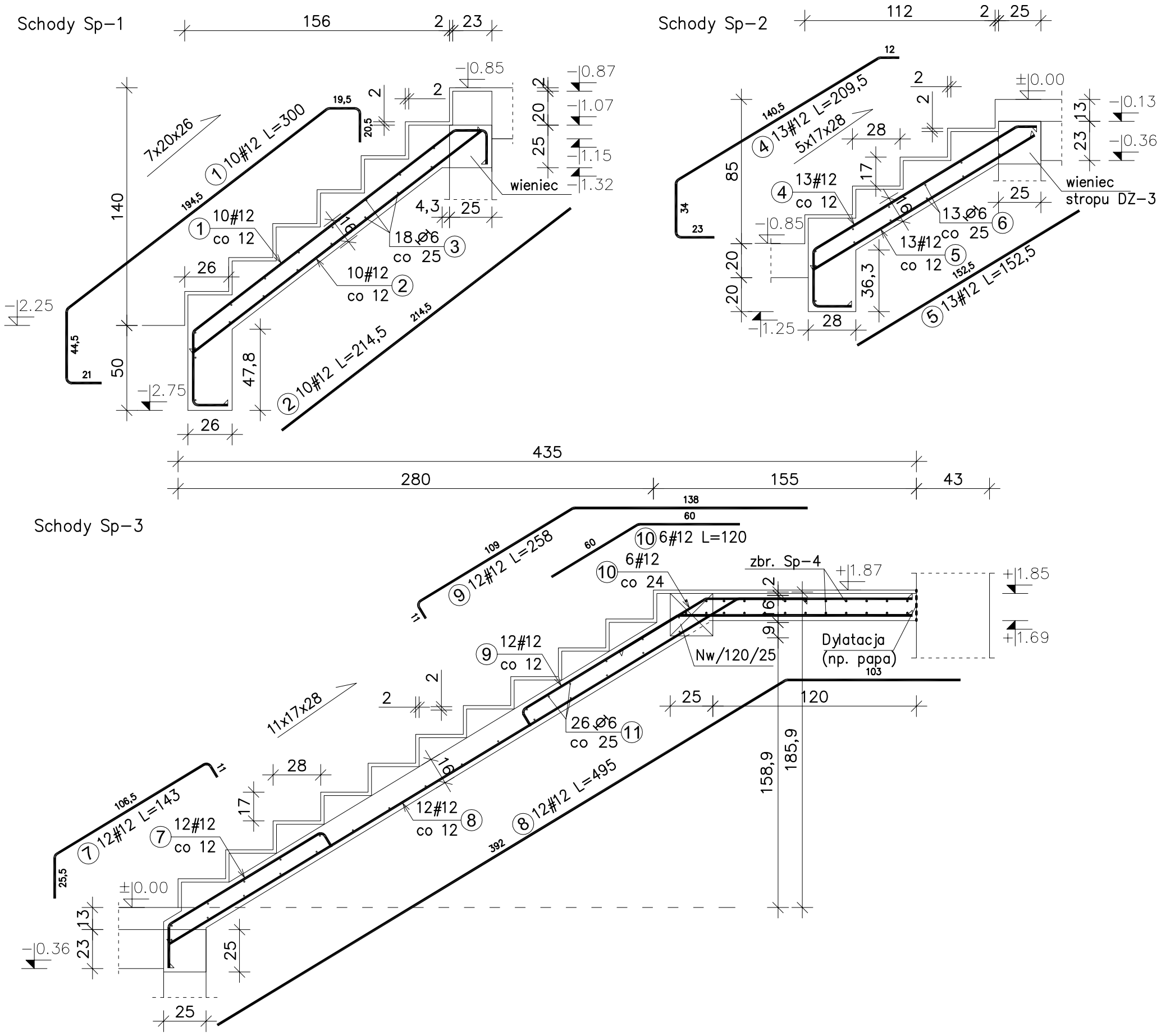

Zestawienie stali zbrojeniowej									
Poz.	Stal		Długość (cm)	ilość			Długość łączna (m)		Schemat (cm)
	Ø	#		w el.	el.	ogółem	A-I	A-IIIN	
	A-I	A-IIIN					Ø 6	# 12	
1		12	300,0	10	1	10		30,0	21,5 / 44,5 / 20,5 / 194,5
2		12	214,5	10	1	10		21,4	214,5
3	6		112,0	18	1	18	20,2		112
4		12	209,5	13	1	13		27,2	140,5 / 34 / 23
5		12	152,5	13	1	13		19,8	152,5
6	6		145,0	13	1	13	18,9		145
7		12	143,0	12	1	12		17,2	25,5 / 106,5
8		12	495,0	12	1	12		59,4	392 / 103
9		12	258,0	12	1	12		31,0	138 / 11 / 109
10		12	120,0	6	1	6		7,2	60 / 60
11	6		135,0	26	1	26	35,1		135
Długość wg średnic (m)							74,11	213,23	
Masa łączna wg średnic (kg)							16,5	189,3	
Ogółem (kg)							205,8		

Otulina:
- od gruntu – 5 cm
- od betonu – 2,5 cm

Beton elementów konstrukcyjnych:
C20/25 (B25)
C16/20 (B20) – Fundamenty

Stal # – AIIIN – B500SP
Stal Ø – AI – S235J

PONOWICZ MODZELEWSKI
Pracownia Projektowa
www.oponowicz.pl
tel. 85 30 70 535

PROJEKTANT: mgr inż. PAWEŁ MODZELEWSKI NR UPR.PDL/0082/POOK/12	PODPIS:	
SPRAWDZAJĄCY: mgr inż. PIOTR OPONOWICZ NR UPR.PDL/0002/POOK/11	PODPIS:	
WSPÓŁPRACA:	mgr inż. PIOTR MILEWSKI, PIOTR JURKOWSKI	
ADRES:	ul. Wileńska, Sejny, dz. nr. 105/4	
NAZWA (nr. projektu):	AH-18-002	
BRANŻA: KONSTRUKCJA	PROJEKT WYKONAWCZY	NR RYS. K-9
RYSUNEK: ZBROJENIE SCHODÓW ŻELBETOWYCH Sp-1, Sp-2, Sp-3	REWIZJA	–
	SKALA	1:25
	DATA	2018-01-25

ROZPATRYWAĆ ŁĄCZNIE Z PROJEKTAMI BRANŻOWYMI
WYMIARY W CM, NIE SKALOWAĆ Z RYSUNKU
Opracowanie chronione prawem autorskim (zg.z Dz.U.nr. 24,23.02.1994r.)